Mahlapressi kasutusjuhend

SENCOR® SSJ 4070SL

Enne seadme kasutamist lugege palun hoolikalt juhendit, isegi kui olete varem kasutanud sarnast toodet. Kasutage seadet ainult kasutusjuhendis kirjeldatud viisil. Hoidke juhend alles kohas kust selle tulevikus vajaduse korral kergesti kätte saate.
Hoidke alles originaalkarp, pakkematerjal, ostutšekk ja garantiikaart juhuks kui seade vajab garantiiremonti. Transportimisel pakkige seade ainult originaalpakendisse.

OLULISED OHUTUSJUHISED
LUGEGE JUHENDIT HOOLIKALT JA HOIDKE SEE ALLES.

- Seade ei ole mõeldud kasutamiseks vähese füüsilise, sensoorse või vaimse võimekusega isikute poolt kui nende ohutuse eest vastutav isik neid ei juhenda või kui neid ei ole informeeritud seadme ohutust kasutamisest mõistmaks võimalikku ohtu.
- Lapsed ei tohi seadet kasutada ega sellega mängida. Hoidke seade ja selle juhe laste käeulatusest eemal.
- Seade on mõeldud igapäevaste puu- ja köögiviljakoguste töötlemiseks. Kasutage seadet ainult ettenähtud otstarbel.
- Ärge kasutage seadet tööstuslikes tingimustes ega õues!
- Kasutage seadet ainult tasasel, kuival ja stabiilsel alusel.
- Ärge asetage seadet kütteseadmetele ega nende lähedale.
- Ärge kasutage lisasid, mis ei ole selle seadme varustuses või mida ei ole tootja soovitanud.
- Enne seadme ühendamist vooluvõrku veenduge seadme nimiplaadil oleva pinge vastavuses teie vastava seinakontaktiga.
- Veenduge enne kasutamist, et seade oleks korralikult kokku pandud.
- Enne mahla valmistamist eemaldage viljades olevad kõvad kivid, nt aprikoosid, virsikud, mangod, jne, ning toidukõlbmatud koored, nagu nt apelsini- ananassi-, meloni-, mandariini- jne koored.
- Ärge kasutage mahlapressi külmutatud või eriti kõvade osadega viljade töötlemiseks, nt suhkruroog.
- Viljade läbi söötmistoru surumiseks kasutage alati kaasasolevat pressi. Ärge kasutage käsi ega muid esemeid.
- Kui te seadet ei kasuta, kui jätate järelvalveta, enne liigutamist või puhastamist, samuti enne kokku panemist või lahtivõtmist lülitage seade välja ning eemaldage pistik seinakontaktist.
- Enne kasutamise ajal liikuvate osade eemaldamist kontrollige, kas seade on väljalülitatud ja vooluvõrgust lahutatud ning oodake, kuni liikuvad osad on täielikult peatunud.
- Ärge peske seadme alust voolava vee all ega kastke seda vette või muudesse vedelikesse.

- Veenduge, et toitepistik ei satuks kontakti vee ega muu niiskusega.
- Ärge asetage juhtmele raskeid esemeid. Veenduge, et toitejuhe ei ripuks üle laua serva ega puutuks vastu kuumi pindasid.
- Ärge eemaldage pistikut seinakontaktist juhtmest tõmmates. See võib juhet või pistikupesa kahjustada. Eemaldage pistik seinakontaktist tõmmates õrnalt juhtme pistikust.
- Kahjustatud juhtmega või pistikuga seadme kasutamine on keelatud. Kui juhe on kahjustatud, laske see vahetada professionaalil.

Ärge kasutage seadet, kui kurn või teised osad on kahjustatud. Ohtliku olukorra vältimiseks ärge hakake seadet ise parandama. Seadme remontimiseks tuleb see viia volitatud esindusse. Omavolilise remontimisega riskite garantii katkemisega

MAHLAPRESSI TÖÖPÕHIMÕTE JA NÕUANDED

- Selle mahlapressi tööpõhimõte põhineb süsteemil, et koostisainete mahl pressitakse välja aeglaselt. Teo esimene jäme osa tõmbab viljad sisse ja järgmine faas eraldab nendest jäägid. Sellisel pressitud mahl sisaldab minimaalselt kiude ja seega iseloomustab tulemust äärmine puhtus, mis oksüdeerub aeglasemalt ja säilitab väärtuslikud vitamiinid ning ensüümid. Sõel puhastub automaatselt töö käigus ja seega ei ummistu ning on peale kasutamist kergesti puhastatav.
- See mahlapress sobib nii pehmetest kui ka kõvadest puu- ja köögiviljadest mahla pressimiseks, nagu näiteks tsitrused, karusmarjad, õunad, virsikud, porgandid, peet, kurgid, ananassid, melonid, jne. Te võite pressida ka lehtköögivilju, kuid siiski soovitame neid töödelda koos muude puu- ja köögiviljadega.
- Ei ole soovitav pressida mahla ainult lehtköögiviljadest, üleküpsenud või jahustest õuntest.

.

ENNE ESMAKORDSET KASUTAMIST

1. Eemaldage seadmelt ja tarvikutelt kogu pakkematerjal.
2. Peske hoolikalt sooja vee ja nõudepesuvahendiga kõik eemaldatavad osad, (press A1, söötetoru koluga ja kaanega A2, tigu A3, roostevabast terasest sõel A4, sõela hoidik A5, mahlanõu A6, mahlakann A8 ja jääkidenõu A10) mis puutuvad kokku toiduga. Seejärel loputage kõik need osad puhta voolava vee all ja kuivatage hoolikalt rätiga.

⚠ **Tähelepanu:**
Selle seadme osad ei sobi nõudepesumasinas pesemiseks.

MAHLAPRESSI KIRJELDUS

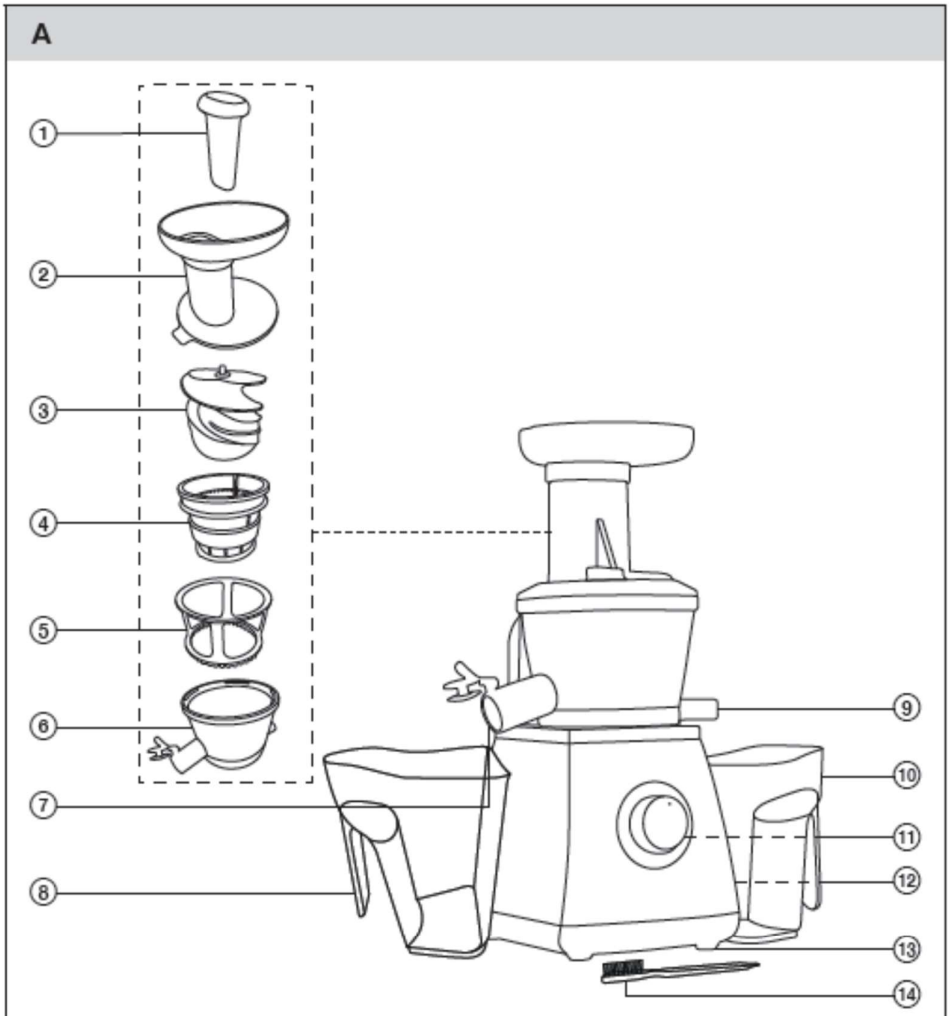

① Press
② Söötetoru kolu ja kaanega
③ Tigu
④ Roostevabast terasest sõel
⑤ Sõela hoidik
⑥ Mahlakoguja
⑦ Suletav mahlatila
⑧ 0,8 l mahtuvusega mahlakann
⑨ Jääkide väljalaskeava
⑩ 0,8 l mahtuvusega jääkide nõu
⑪ Juhtnupp mahlapressi sisse ja väljalülitamiseks koos mootori tagasaikäigu seadistuse valimisega R-OFF-ON (tagasikäik - väljassees)
⑫ Põhiseade mootoriga
⑬ Libisemiskindlad jalad
⑭ Puhastushari

SEADME KOKKUPANEK

1. Pange alus tasasele, kuivale ja stabiilsele alusele. Kontrollige, et seade oleks välja lülitatud ja pistik seinakontaktist eemaldatud.
2. Tõstke mahlakoguja A6 üles ja keerake see tagurpidi. Nõu põhjas on väljastustoru A9 silikoontihend. Selleks, et vältida jääkide väljumist väljalaskeavast A9, tuleb väljalaskeava A9 korralikult silikoontihendiga sulgeda.

Märkus: Puhastamise hõlbustamiseks on aval A9 silikoonkork.

3. Pange mahlakoguja A6 õigesse asendisse. Pange see alusele A12 nii, et aluse A12 peal olev eend libiseb mahlakoguja A6 põhjal olevatesse avadesse. Keerake mahlakogujat A6 päripäeva, et see ühenduks kindlalt alusele A12. Kui mahlakoguja A6 on õigesti alusele A12 pandud, ei saa seda eraldi üles tõsta.
4. Sisestage roostevabast terasest sõel A4 avasse A5.
5. A6 mahlakogujasse pange hoidik A5 koos sellesse paigaldatud sõelaga A4 nii, et sõelal A4 olev sümbol „• „ joonduks mahlakogujal A6 oleva samasuguse sümboliga. Vajutage hoidik A5 koos sõelaga A4 alla.
6. Sisestage tigu A3 sõela A4 ja vajutage see alla. Teo A3 õiget paigaldust tähistab kuuldav klõpsatus.
7. Söötetoru kolu ja kaanega A2 mahlakogujale A6. Kui kolu on söötetorust A2 eemaldatud, ühendage esmalt need kaks osa. Veenduge, et kaanel A2 märgitud avatud luku sümbol joonduks mahlakogujal A6 oleva „• „ sümboliga. Seejärel pöörake söötetoru A2 päripäeva. See kinnitab kaane A2 kindlalt mahlakogujale A6. Veenduge, et mahlakogujale A6 märgitud sümbol „• „ joonduks kaanel A2 oleva suletud luku sümboliga.
8. Sisestage press A1 täitetorusse A2.

MAHLAPRESSI KASUTAMINE

1. Veenduge, et mahlapress on korralikult kokku pandud ning seejärel ühendage see seinakontakti. See mahlapress on varustatud ohutusmehhanismiga, millega välditakse selle käivitumist kuni kaas ei ole korralikult õigesse asendisse kinnitatud.
2. Pange mahlakann A8, klaas või muu sobiv anum mahlatila A7 alla. Avage mahlatila A7 lukk nii, et mahl saab vabalt mahlakogujast A6 vabalt voolata. Pange jääkide anum A0 väljalaskeava A9 alla.
3. Valmistage puu- ja köögiviljad ette. Peske koostisained hoolikalt ning tükeldage sobivateks tükkideks, mis mahuvad söötetorusse A2. Eemaldage viljades olevad kõvad kivid, nt aprikoosid, virsikud, mangod, jne, ning toidukõlbmatud koored, nagu nt apelsini- ananassi-, meloni-, mandariini- jne koored.
4. Enne mahlapressi käivitamist veenduge, et kaas oleks kindlalt õiges asendis. Mahlapressi sisselülitamiseks keerake juhtnupp A11 ON asendisse. Sisestage press A1 täitetorusse A2. Lisage järkjärgult ettevalmistatud koostisosad täitetorusse A2 ja suruge need pressiga A1 alla. Optimaalse tulemuse saavutamiseks täitke söötetoru A2 surudes koostisosad õrnalt ja ühtlaselt alla.

Tähelepanu:
Ärge kasutage sõrmi ega köögiriistu koostisosade läbi söötetoru A2 surumiseks. Kasutage alati kaasasolevat surumisvahendit A1. Maksimaalne pidev tööaeg on sellel seadmel 15 minutit. Seejärel laske seadmel 10 minutit jahtuda.

5. Kui mahlakann A8 või jääkide nõu A10 mahla pressimise ajal täis saavad, lülitage mahlapress välja keerates juhtnupu A11 OFF asendisse, tühjendage vastav nõu ja pange seejärel kohale tagasi. Seejärel võite mahlapressi uuesti sisse lülitada ja jätkata mahla valmistamist.
6. Kui olete töö lõpetanud, soovitame mahlakogujast A6 eemaldada kõik jäägid. Hoidke juhtnuppu A11 „R“ asendis (mootori tagasikäik) 3-5 sekundit ning vabastage seejärel, nii et see läheb tagasi OFF asendisse. Korrake kogu toimingut kolm korda. Samamoodi toimige ka siis, kui seade on ummistunud liigsete koostisainetega.
7. Lülitage mahlapress välja seades juhtnupu A11 OFF asendisse ja eemaldage pistik pistikupesast. Enne mahlakannu A8 eemaldamist soovitame tila A7 sulgeda, nii et sealt mahla välja ei tilguks.
8. Eemaldage mahlapress pistikust ja puhastage vastavalt juhistele peatükis Puhastamine ja hooldus.

SEADME LAHTIVÕTMINE

1. Enne lahtivõtmist kontrollige, et mahlapress oleks väljalülitatud ja pistik seinakontaktist eemaldatud. Veenduge, et kõik liikuvad osad oleksid täielikult peatunud.
2. Sugege mahlatila A7 ja eemaldage mahlakann A8 ning jääkide nõu A10. Võtke press A1 täitetorust A2.
3. Keerake söötetoru A2 vastupäeva, kuni kaanel A2 märgitud avatud luku sümbol joonduks mahlakogujal A6 oleva „• „ sümboliga ning seejärel võtke see mahlakogujast A6 välja.
4. Eemaldage mahlakoguja A6 koos hoidiku A5, sõela A4 ja teoga A3 aluselt A12, keerates seda vastupäeva ja tõstes üles.

Märkus:
Mahlakogujat A6 on aluselt A12 lihtsam võtta, kui jäägid on peale mahla valmistamist eemaldatud, nagu kirjeldatud peatüki MAHLAPRESSI KASUTAMINE punktis 6.

5. Võtke mahlakogujast A6 välja tigu A3, sõel A4 ja hoidik A5.

KASULIKUD NÕUANDED JA SOOVITUSED

- Enne mahla valmistamise alustamist peske koostisained hoolikalt ning tükeldage sobivateks tükkideks, mis mahuvad söötetorusse A2. Eemaldage viljades olevad kõvad kivid, nt aprikoosid, virsikud, mangod, jne, ning toidukõlbmatud koored, nagu nt apelsini- ananassi-, meloni-, mandariini- jne koored.
- Optimaalse tulemuse saavutamiseks töödelge alati ainult värskeid küpseid puu- ja köögivilju. Üleküpsenud viljad mõjutavad mahla maitset.
- Kui puu- ja köögiviljad on erineva konsistentsiga, soovitame alustada pehmematest viljadest, nt tsitrused, marjad,, jms ning seejärel jätkata kõvemate viljadega, nagu nt õunad ja porgandid.
- Lehtköögivilju tehke mahlaks koos teiste puu- ja köögiviljadega, nt õunad, porgandid, peedid, tsitrused jne, surudes neid koos söötetorusse A2.
- Ärge kasutage mahlapressi külmutatud või eriti kõvade osadega viljade töötlemiseks, nt suhkruroog.
- Pange koostisosad söötetorusse A2 järkjärgult ja suruge õrnalt, kerge survega.
- Ärge täitke söötetoru A2 üle ega suruge liiga kiirelt ning tugevalt. Töötlemine eraldab mahla jääkidest ühtlaselt ja koostisosade kiire surumine ei kiirenda seda protsessi.
- Värskelt pressitud mahla pruunikstõmbumise vältimiseks võite lisada pisut sidruni mahla.
- Kasulike mineraalide kao vältimiseks soovitame tarvitada mahl vahetult peale valmistamist.

PUHASTAMINE JA HOOLDUS

- Puhastage peale iga kasutamist. Enne puhastamist ja lahtivõtmist kontrollige, et mahlapress oleks väljalülitatud ja pistik seinakontaktist eemaldatud.
- Eemaldage mahl ja jäägid mahlakannust A8 ning jääkide nõust A10. Peske anumad A8 ja A10, press A1, söötetoru koos koluga ja kaanega A2, sõela hoidik A5 ning tigu A3 hoolikalt sooja vee ja nõudepesuvahendiga. Seejärel loputage kõik need osad puhta voolava vee all ja kuivatage hoolikalt rätiga.
- Peske sõel A4 ja mahlakoguja A6 hoolikalt sooja vee ja nõudepesuvahendiga ning kaasasoleva harjaga A14. Kui sõela A4 väikeste aukude puhastamine ebaõnnestub, leotage seda esmalt soojas vees, millele on lisatud sidruni mahla. Mahlakoguja A6 väljalaskeaval A9 on silikoonkork. Puhastamise lihtsustamiseks avage kork ja puhastage ava hoolikalt. Ärge unustage peale puhastamist korki uuesti kohale panna. Lõpetuseks loputage kõik need osad puhta voolava vee all ja kuivatage hoolikalt rätiga.

Märkus:
Soovitame kõik tarvikud pesta vahetult peale kasutamist. Kuivanud mahla ja jääkide eemaldamine on märgatavalt raskem ning võib ummistada sõela A4 augud, vähendades järgmise mahla valmistamise tõhusust.

- Alust A13 puhastage nõrgas nõudepesuvahendi lahuses niisutatud lapiga. Seejärel põhkige alust A13 väljastpoolt pehme niiske lapiga ning kuivatage seejärel hoolikalt. Ärge asetage alust A13 vette.
- Ärge kasutage seadme detailide puhastamiseks lahuseid, lahusteid ega abrasiivseid vahendeid. Vastasel korral võite seadet kahjustada.

⚠ **Tähelepanu:**
Seadme osad ei sobi nõudepesumasinas pesemiseks.

HOIUSTAMINE

- Kui te seadet pikemat aega ei kasuta, hoidke seda kuivas, lastele kättesaamatus kohas. Võite seadet hoiustada kokkupanduna.

TEHNILISED ANDMED

Nominaalne pingevahemik .....220-240 V
Nimisagedus ..... 50/60 Mz
Nimivõimsus .....400 W
Müratase..... 70 dB(A)

JUHISED JA INFORMATSIOON PAKKEMATERJALI UTILISEERIMISE KOHTA.

Kasutatud pakkematerjal hävitage vastavalt kohalikule regulatsioonile.

ELEKTRI- JA ELEKTROONIKASEADMETE HÄVITAMINE

See tootel või originaaldokumendis olev sümbol tähendab, et kasutatud elektri- või elektroonikaseade ei kuulu olmejäätmete hulka. Õigeks hävitamiseks või taaskasutamiseks viige seade vastavasse kogumispunkti. Või vastavalt EL seadusele võite kasutatu seadme viia kauplusse kust selle ostsite ning vahetada samalaadse uue toote vastu. Seadme korrektse hävitamisega aitate kaasa looduse säästmisele ja väldite võimaliku kahju tekitamist keskkonnale ja inimeste tervisele.
Vastavalt EL seadusele võite kasutatu seadme viia kauplusse kust selle ostsite ning vahetada samalaadse uue toote vastu. Ebakorrektse utiliseerimise eest võib kohalik seadusandlus ette näha karistusi.

Need sümbolid kehtivad EÜ-s Kui soovite seadet hävitada, küsige vajadusel informatsiooni korrektse utiliseerimise kohta kohalikust omavalitsusest või müüjalt.

CE See toode vastab kõikidele EL vastavatele põhinõuetele.